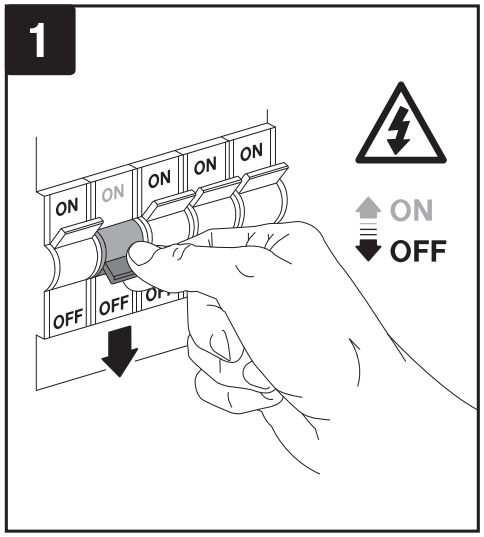


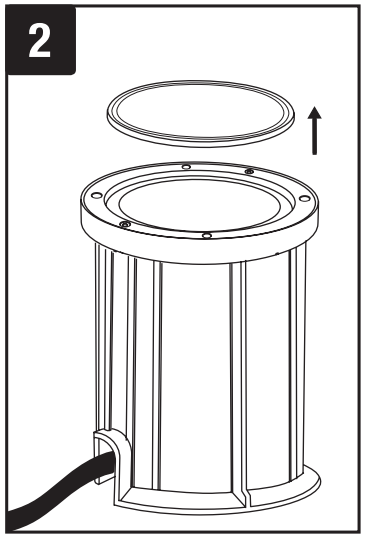


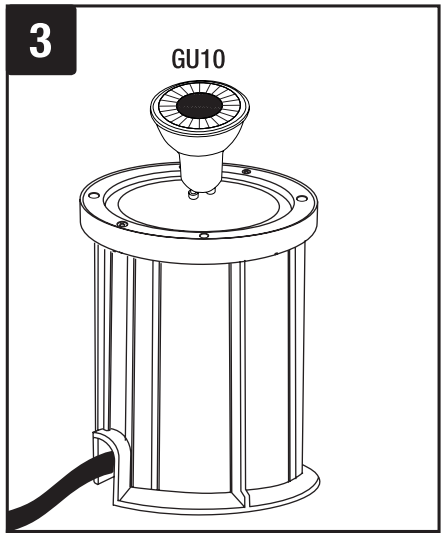


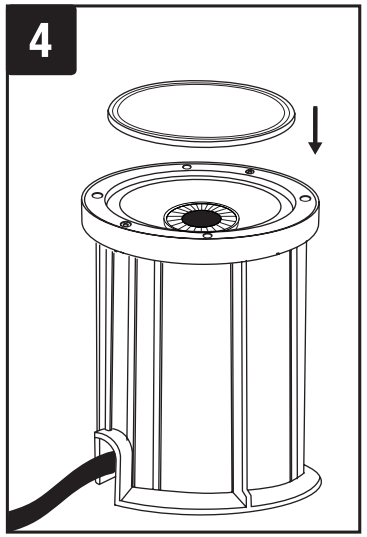


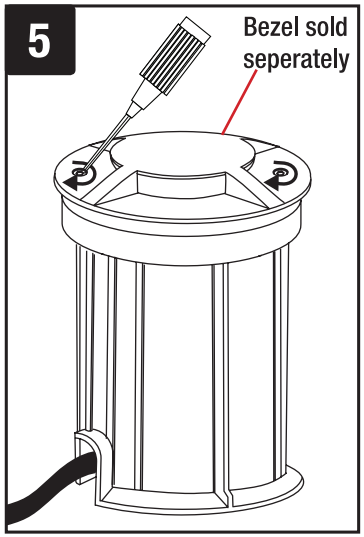


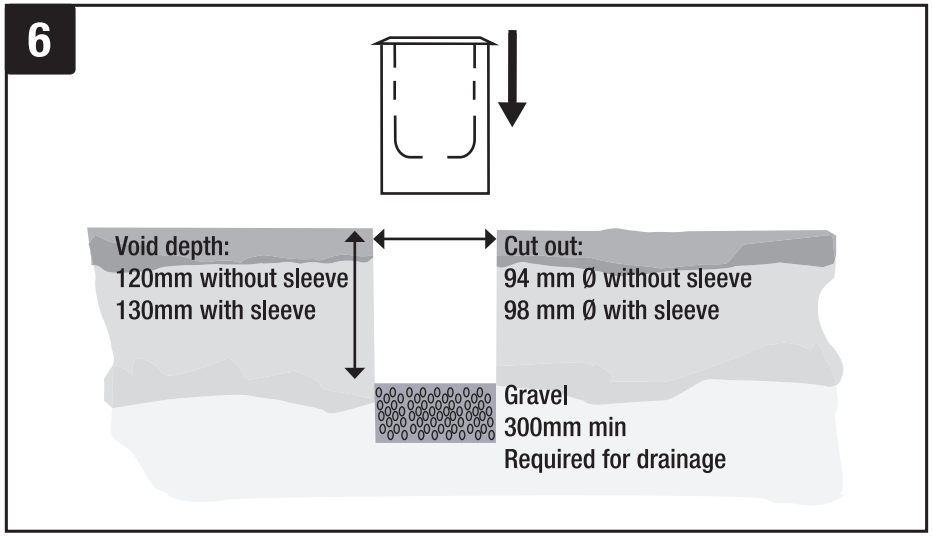


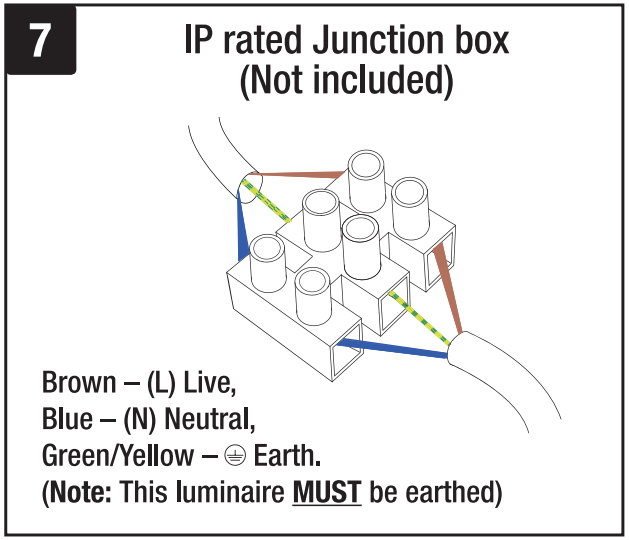


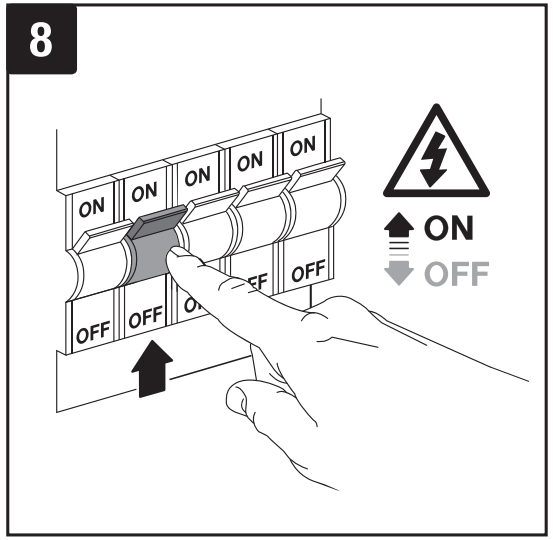


**POENRGL2**

CE ⏚ Class I