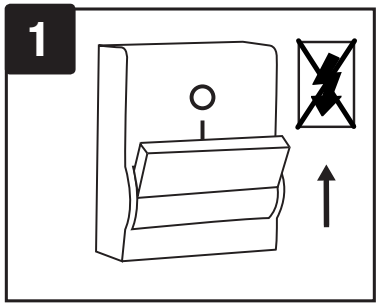

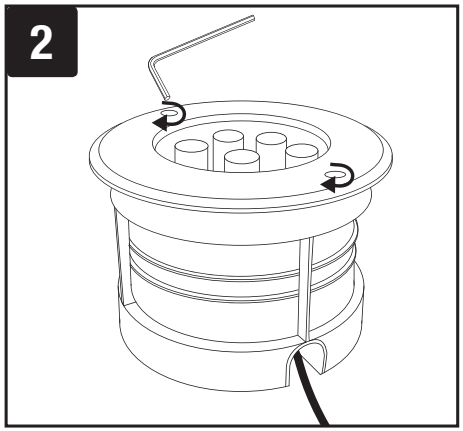

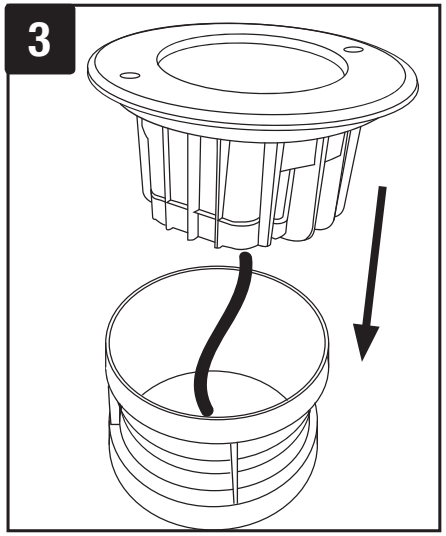

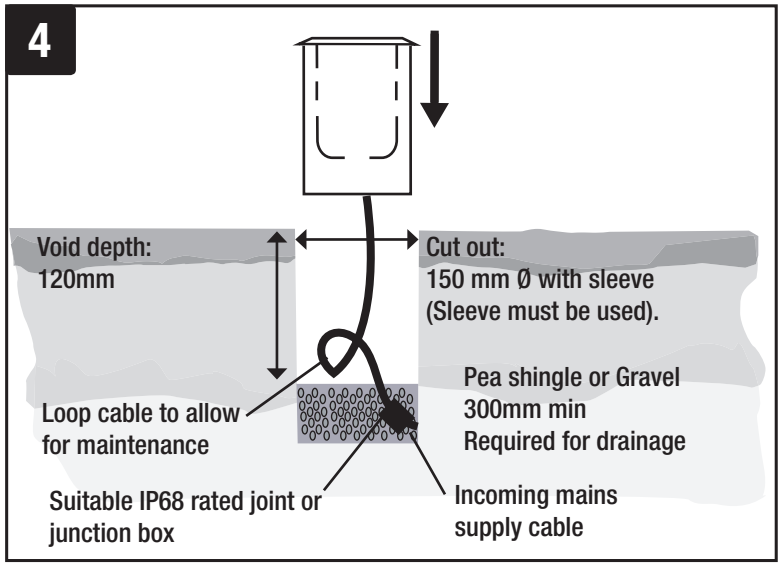

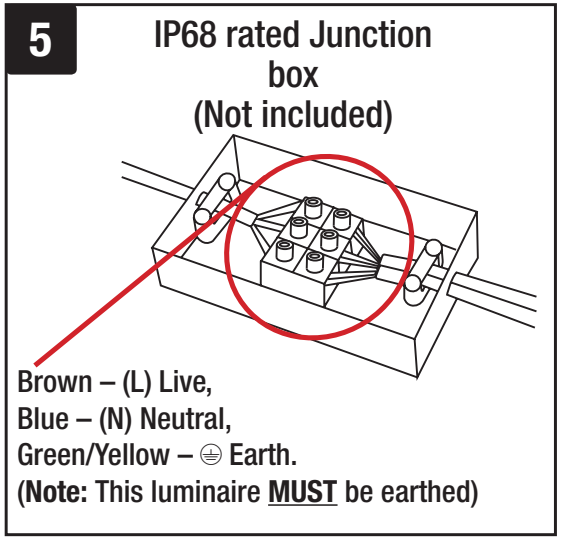

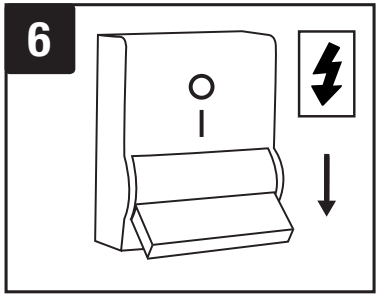

POENRG4

CE ⏚ Class I